STUDZIENKI KANALIZACYJNE PREFABRYKOWANE PRZELOTOWE I POŁĄCZENIOWE Dw1000 (Dz1250)

PRZEKRÓJ
SKALA 1:25

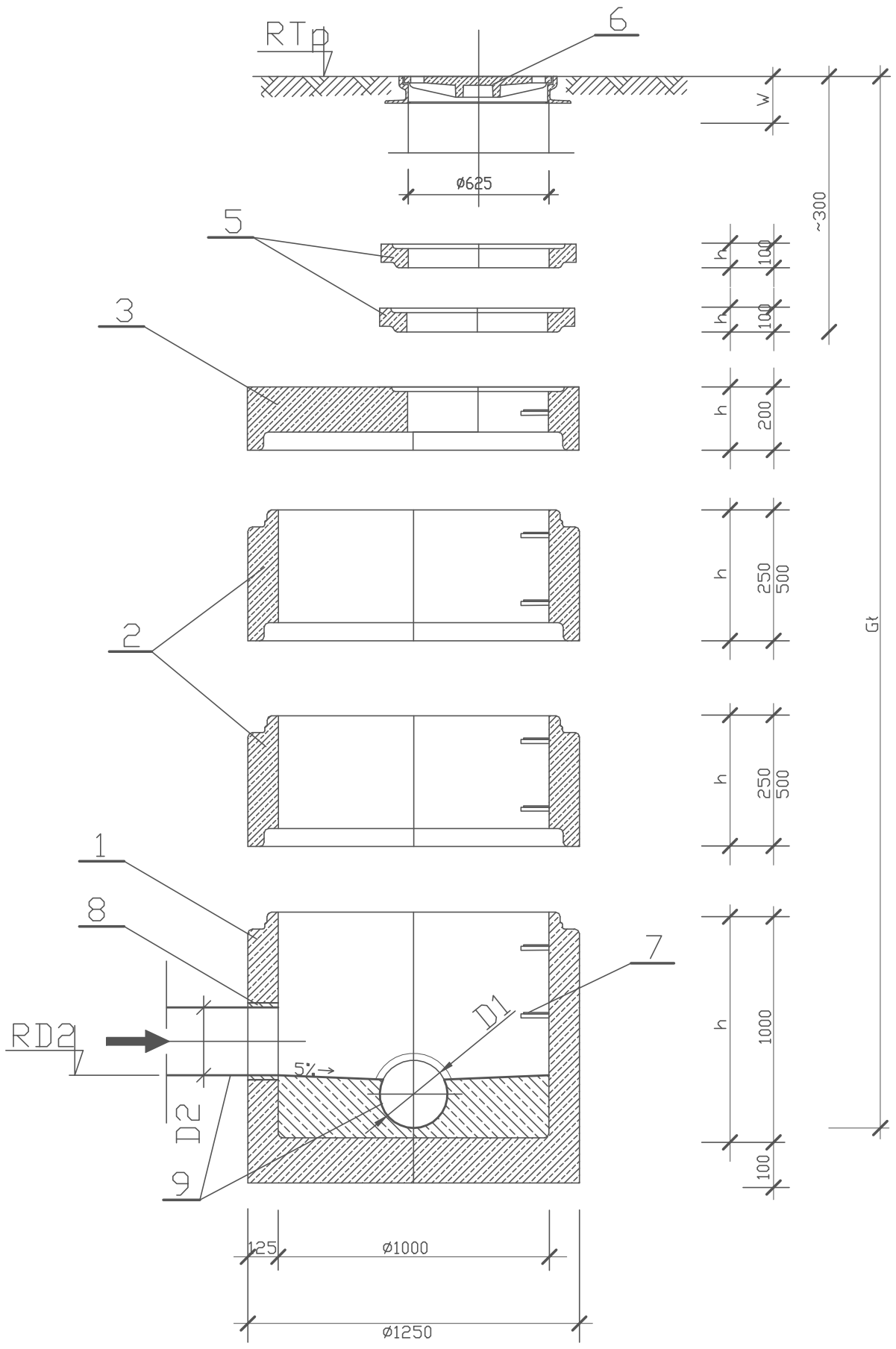

UWAGI

1. Studzienki wykonać zgodnie z PN-EN 1917
2. Zwieńczenie studzienek wykonać zgodnie z EN 124:2000
3. Na gruntach sypkich (pospółka, piasek, żwir) studzienkę posadowić na zagęszczonym podłożu w obrębie dróg i placów min 95% ZMP, a poza drogami min 85% ZMP; na gruntach spoistych (zwartych, półzwartych i twardoplastycznych) studzienkę posadowić na ok 25cm piasku (średnica ziaren 0,02-2,00mm) zagszczonej do odpowiedniej wartości ZMP; na gruntach w stanie plastycznym, miękkoplastycznym, gruntach orgaznicznych studzienkę posadowić na ok 50cm warstwie piasku (średnica ziaren 0,02-2,00mm) z dodatkiem cementu w proporcji 1:10 o odpowiedniej wartości ZMP.
4. Przy zamówieniu rur u Producenta zamówić należy w komplecie odpowiednie uszczelnienia w celu wykonania włączeń kanałów do studzienki
5. Łączenie prefabrykowanych elementów studzienek przy użyciu uszczelek gumowych, wykonanych zgodnie z DIN 4034 cz. 1
6. Pierścienie odciążające należy stosować jedynie w obrębie dróg i placów na studzienkach gdzie nie stosuje się zwężek.
7. Na wlocie kanalizacji odwadniającej projektowany kontener w studzience D3 należy zainstalować zasuwę burzową DN160.

Objaśnienia:

Elementy prefabrykowane betonowe i żelbetowe z betonu klasy C35/45, wodoodporne, mrozoodporne wg PN-EN206:2003; DIN 1045 i DIN 4281:

1 - dno studzienki betonowej Dwew=1000 mm, Dzewn=1250 mm
2 - kręgi betonowe Dwew=1000 mm, Dzewn=1250 mm
3 - płyty pokrywowe żelbetowe Dwew=1000 mm, Dzewn=1250 mm
4 - zwężki betonowe Dwew1000
5 - pierścienie dystansowe betonowe Dwew=600 mm,
6 - właz kanałowy żeliwny typu ciężkiego lub średniego z wypełnieniem betonowym na zatrzask i zawias
  a) właz ciężki klasy D400 - wg PN-EN 124:2000
  b) właz średni klasy C250 - wg PN-EN 124:2000
7 - stopnie żeliwne do studzienek kontrolnych wg PN-EN 13101:2005
8 - przejście szczelne dla rur zgodnie z profilem
9 - rury z PVC-U (LITE), typ ciężki SN>8kN/m z wydłużonym kielichem, łączone na uszczelkę gumową, kielich w średnicach Dz 160-400 mm
10 - pierścienie odciążające żelbetowe

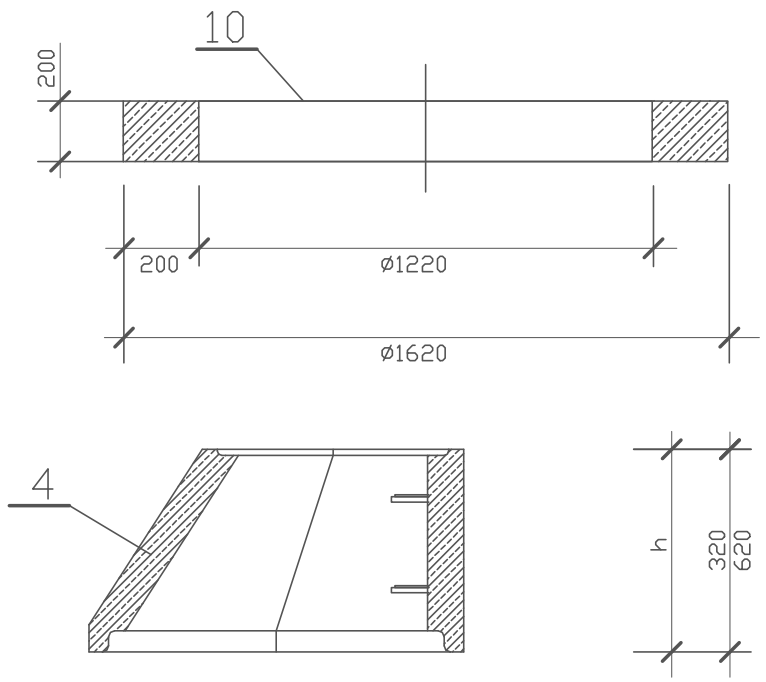

PRZEDSIĘBIORSTWO INŻYNIERYJNO-USŁUGOWE INŻYNIERIA PRO-EKO SP. Z O.O. UL. STRAŻACKA 37, 43-382 BIELSKO-BIAŁA, tel. 531 484 404	
NAZWA OBIEKTU BUDOWLANEGO: **BUDOWA PUNKTU SELEKTYWNEGO ZBIERANIA ODPADÓW KOMUNALNYCH W MIEJSCOWOŚCI KOŹLICE, GMINA GAWORZYCE**	INŻYNIERIA PRO-EKO
ADRES: 59-180 Koźlice; jednostka ewidencyjna: Gaworzyce; obręb 0006 Koźlice; działka ewid. nr 529	
INWESTOR: Związek Gmin Zagłębia Miedziowego ul. Mała 1; 59-100 Polkowice	data 15.09.2021
TEMAT RYSUNKU: STUDZIENKI BETONOWE PRZELOTOWE I POŁĄCZENIOWE Ø1000 NA KANALIZACJI DESZCZOWEJ	skala 1:25
projektował: **mgr inż. Jacek Wojna** nr upr.:SLK/6384/PWBS/16 w specjalności instalacji sanitarnych do projektowania bez ograniczeń	stadium PW rys.nr S-08
opracował: Wojciech Cwajna	branża: Sanitarna
WSZELKIE PRAWA ZASTRZEŻONE	